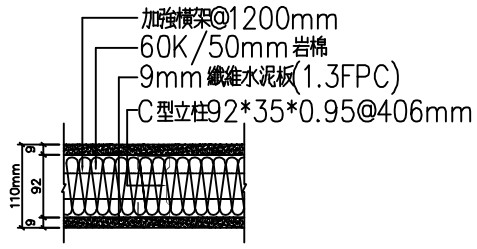

平面

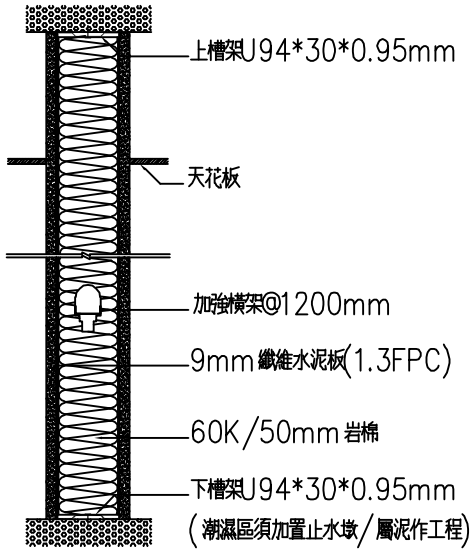

剖面

高度	立柱	上下槽鐵
≤4.0m	C92*35*0.95@406mm	U94*30*0.95mm
≤6.0m	C125*45*0.95@406mm	U127*40*0.95mm

*防火時效一小時
*註:Rw≥55dB

雙面單層輕隔間分間牆版

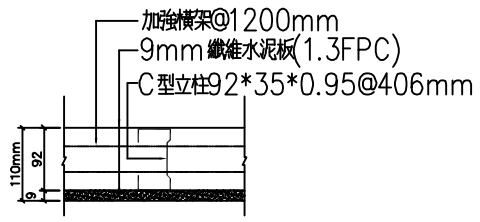

平面

高度	立柱	上下槽鐵
≤4.0m	C92*35*0.95@406mm	U94*30*0.95mm
≤6.0m	C125*35*0.95@406mm	U127*40*0.95mm

註:耐燃一級

①單面封板按裝示意圖

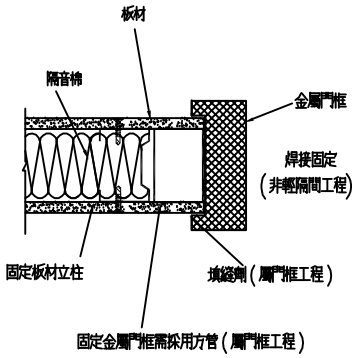

②金屬門框按裝詳圖

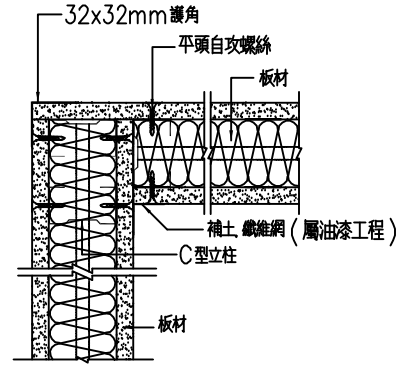

③L型轉角示意圖

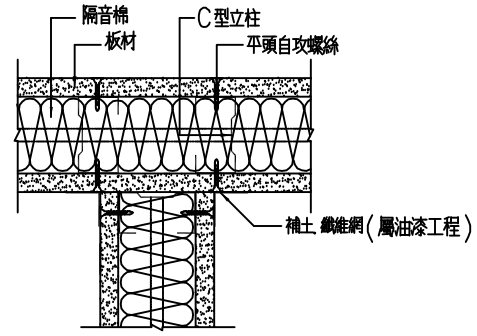

④ T型轉角示意圖

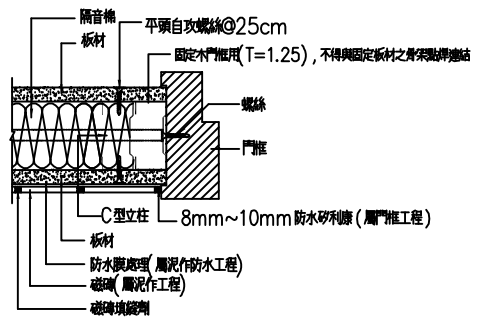

*門窗框矽利康填塞屬門窗工程

⑤塑鋼門/木門框邊貼合磁磚抗裂處理示意圖

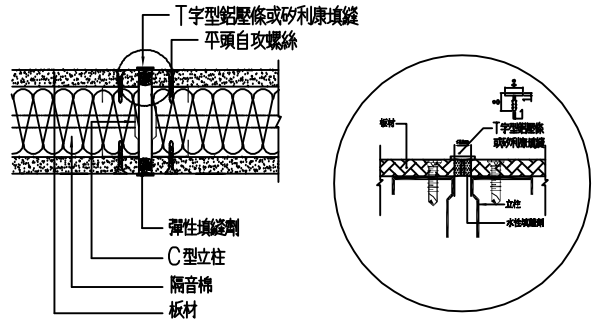

⑥ 伸縮縫隔間處理示意圖(牆面長度超過8m)

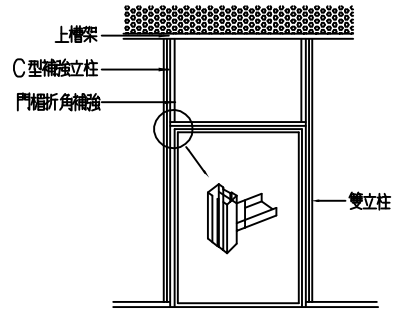

⑦ 門窗補強示意圖

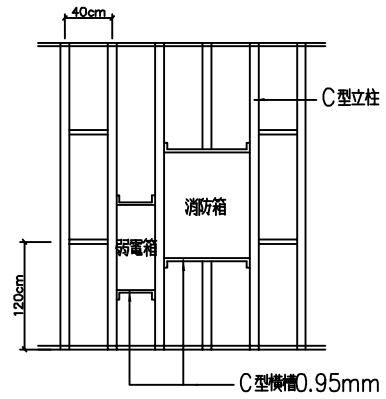

⑧ 消防、弱電箱補強槽架示意圖

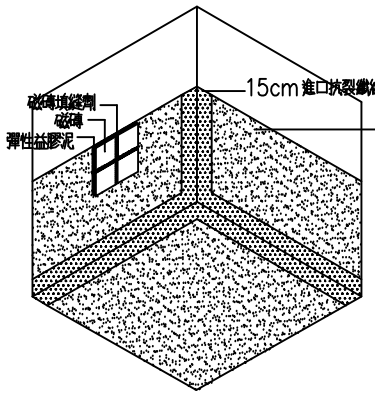

*浴廁防水膜不屬輕隔間工程　*板材表面有負載骨架間距應修正為305mm

⑨ 浴廁防水膜施作詳圖(屬泥作防水膜工程)

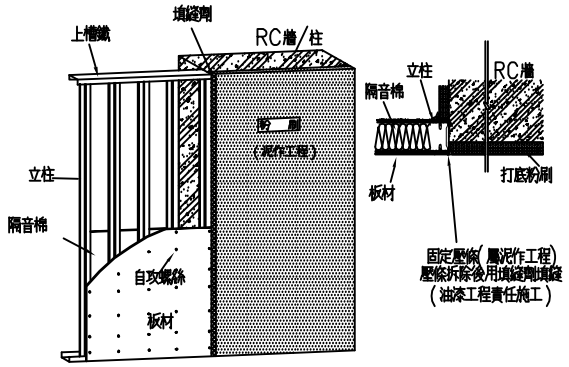

⑩ 輕隔間與RC牆/柱相接

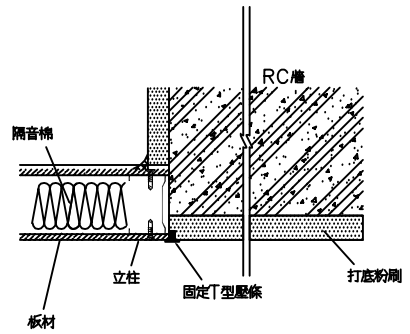

⑪ 輕隔間與RC牆/柱相接(平接施工法)

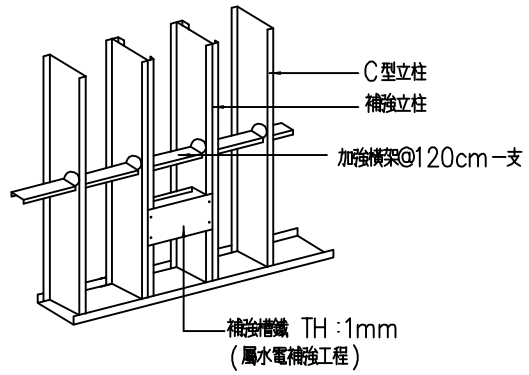

⑫ 座式,掛式馬桶及一般隔間加強橫架補強示意圖

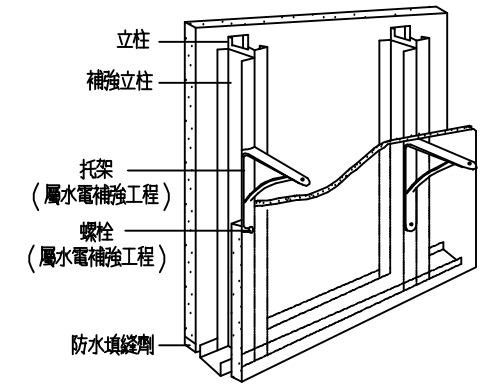

⑬ 抬面式洗臉台補強詳圖

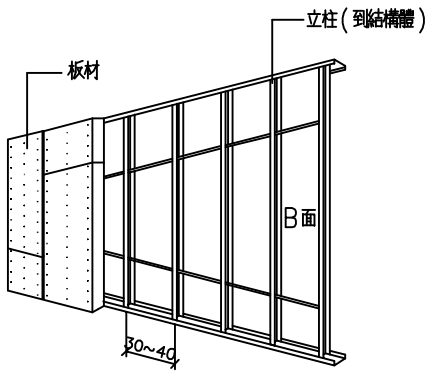

⑭ 輕隔間立面組裝示意圖

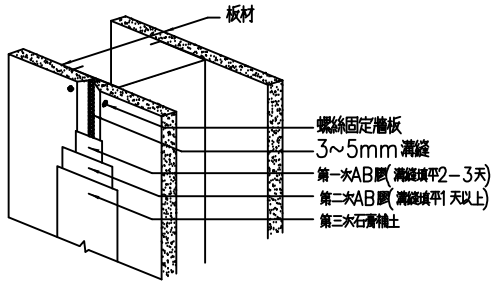

⑮ 板與板接縫批土(屬油漆批土工程)

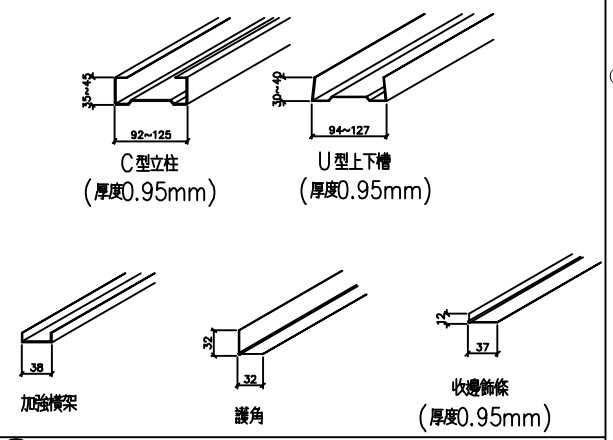

⑯ 骨架零件表　*尺寸公差值±5%

壹.板材採用9mm(含以上)纖維水泥板,其特性要求如下::

(一)品質標準:輕隔間採9mm矽酸鈣板,具安全、環保、防火及防潮等特性,板材需符合CNS 3802表3中1.3FPC/1.3I規定。本工程不得採用原產地為大陸地區之板材。其他要求如下:

1.安全性:原廠檢附切結證明,保證無購入及添加煤灰或飛灰防止危害健康並提供石綿鑑定、HCHO(甲醛)及TVOC(總揮發性有機物質)均應符合未檢出。
2.環保性:材料符合E1健康綠建材及環保標章認證之產品。
3.防火性:CNS 14705-1耐燃一級(原廠自主檢驗CONE耐燃設備證明)。阻熱性應符合CNS 12514-1阻熱一小時並依測試測報內容檢附相同顏色及外觀材料送審。並提送內政部防火一小時證明。
4.防潮性:材料通過CNS耐水性測試達1000天符合無剝離標準。纖維水泥板(1.3板)通過CNS 11231乾&濕循環測試達1800次符合無龜裂標準。
5.分間牆隔音性能須經內政部認證實驗機構採用聲壓法CNS 15160-3量測並依CNS 8465-1宣告其隔音量Rw≧55dB(中央主管建築機關證明)。

(二)骨架系統(詳骨架零件表):

所有隔間牆系統之鍍鋅鋼骨架需符合CNS 1244規定標準,加強橫撐骨架之補強依隔間之高度,補強@120cm一支.

(三)填充材料

內填充材岩棉'符合新材料新工法之廠牌,其密度最少需符合60K±10%及厚度50mm標準。其物性需符合CNS 3657相關規定標準。

(四)批土工程(屬油漆工程責任施工)

接縫及釘孔處理:螺絲釘孔需以彈性防裂土或AB膠批平,另於板與板間之3~5mm溝縫以彈性防裂土或AB膠批平乾燥後,再塗上第二層彈性防裂土批平給予乾燥後,最後再批上薄薄的石膏補土乾燥後以砂紙磨平.

(五)所有材料須檢附原廠出廠證明與原廠相關證明文件及測試報告,並送樣給業主或建築師審核通過方可進場施工,若未經核可逕行安裝,建築師有權要求承包商拆除,承包商不得異議

工程名稱 ENGINEERING NAME		圖名 TITLE	繪圖 DRAWN BY	設計 DESIGNED BY	比例尺 SCALE	業務號 JOB NO.	圖號 DRAWING NO.
		輕隔間詳圖	核對 CHECKEN BY	核准 APPROVED BY	日期 DATE		張號 SHEET NO.